生産中止図面
２００６／０４

<特殊内容>
1.AHS対応品
※給水金具(止水栓)を削除したもの

＊定格：AC100V-568W 50/60Hz
＊塩ビ排水管(Y9207)は別途手配要

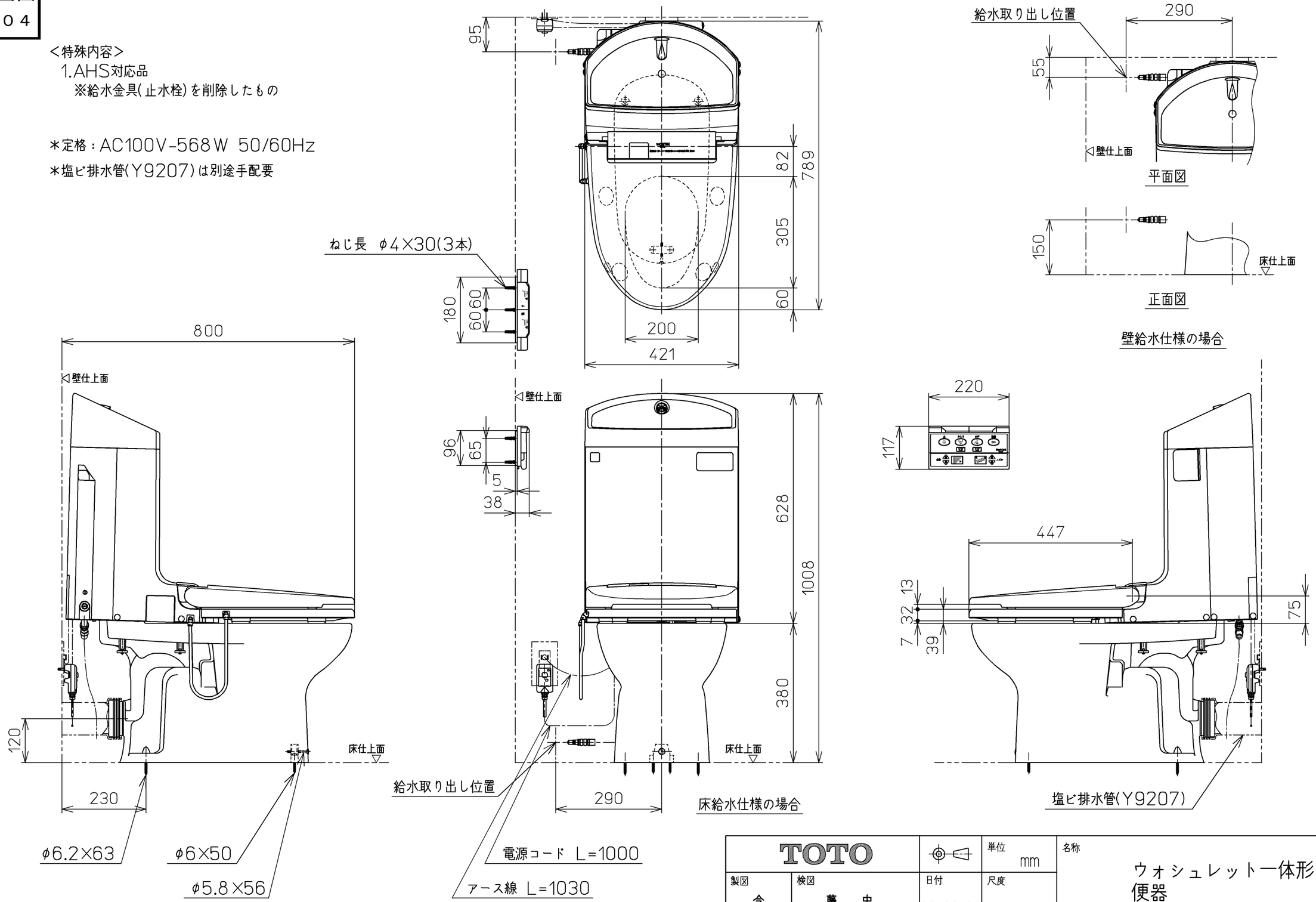

TOTO		単位 mm	名称 ウォシュレット一体形便器
製図 今川	検図 藤原 中山	日付 03-06-23	尺度 1：10
備考 床上排水サイホン式防露便器 壁・床共通給水仕様		機能部：TCF9061LEV27 / 陶器部：CS978BP	品番 CES9068PLET27
			図番 CES9068PLET27_A1020

A3 ページNo. 1-1 (改)